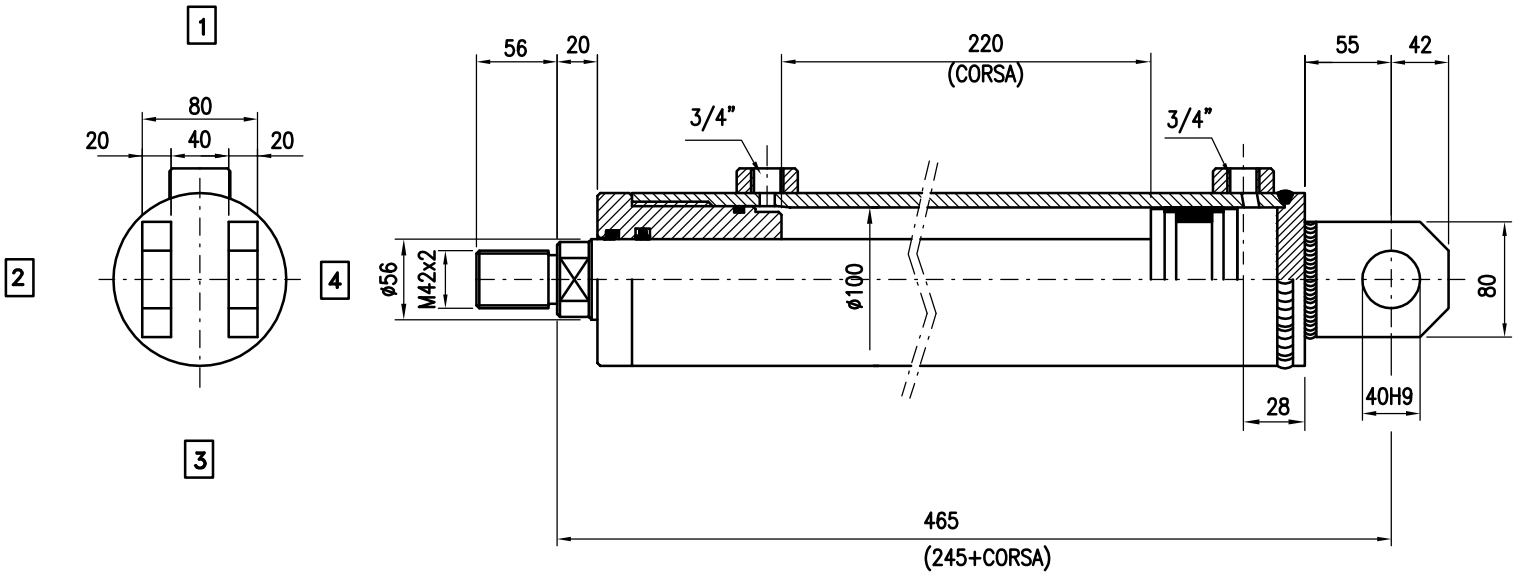

GRICES s.r.l. VALGREGHENTINO (LC) ITALY	DENOMINAZIONE: CE100.56.220CF00A			
	NOTE:	DISEGNATO: L.F.03	DATA: 16.04.03	DISEGNO NUMERO CE10056CF